FOCO MYST THREE 1200

HYB-30-109

TECHNISCHE SPEZIFIKATIONEN

Funktionen

Einstellbar	Ja
Steuerung	Fernbedienung
Fernbedienung	Ja - (enthalten)
Termostat	Nein

Hauptspezifikationen

Produkttyp	3-seitiger Wasserdampf Einbaukamin
Marke	Foco
Verwendung	Indoor
Garantie	2 Jahre

Maße und Gewicht

Länge/Breite	120 cm
Höhe	50 cm
Tiefe	40 cm
Gewicht	40 kg
Länge der Kabel	150 cm

Technische Spezifikationen

Brennkammermodell	Dimplex Optimyst Cassette 1000
Brennstoff	Water and Electricity
Brenndauer bis zu	10 Stunden
Kapazität	2 Liter
Flammefarben	1 Farben
Wärmeleistung (Max.)	Ohne Hitze kW
Verbrauch	440 L/Stunden

Material und Aussehen

Material	Stahl
Farbe	Schwarz
Finish	Matt
Innenraum (Farbe/Material)	Schwarz
Dekoration	Brennholz (kann erkauft werden)
Inklusive Scheibe	Ja
Scheibe Höhe	15 cm

Installationsdetails

Erforderliche Lüftungsöffnung	420 cm2
Abzug/Schornstein	Nicht erforderlich

Stromanforderungen	Ja

TECHNISCHE ZEICHNUNG

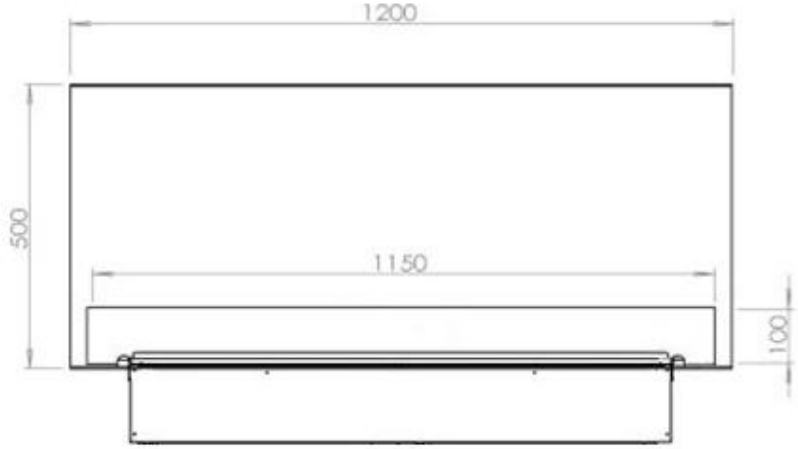

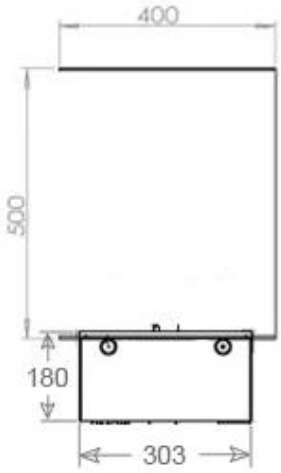

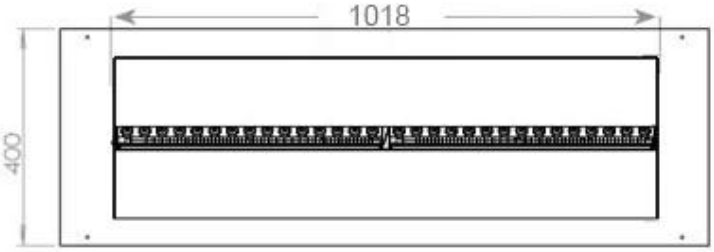

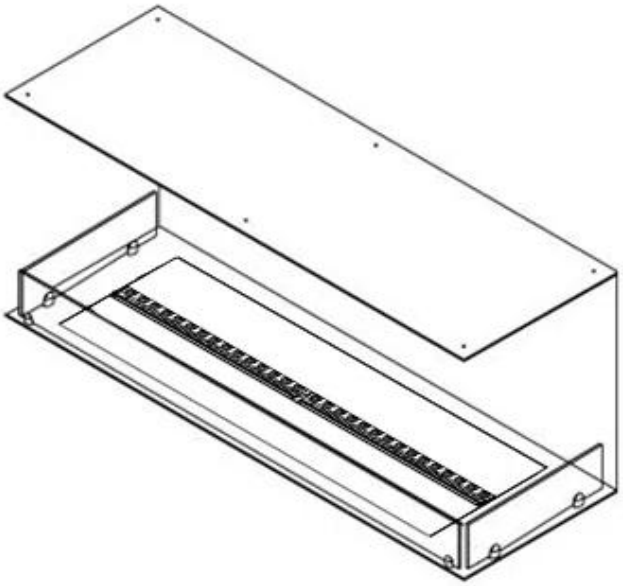

CASSETTE 100 AUTOMATIC

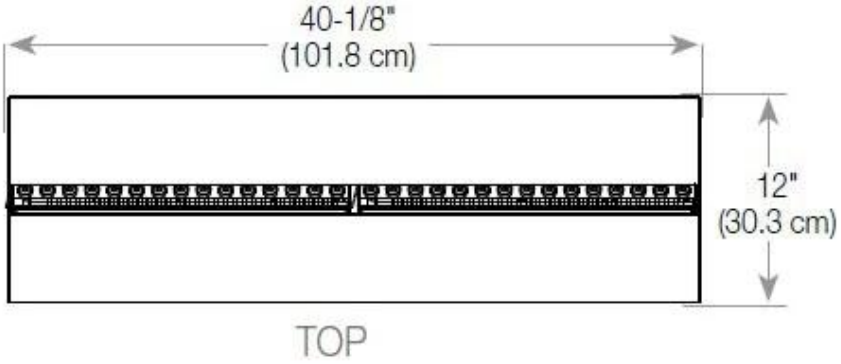

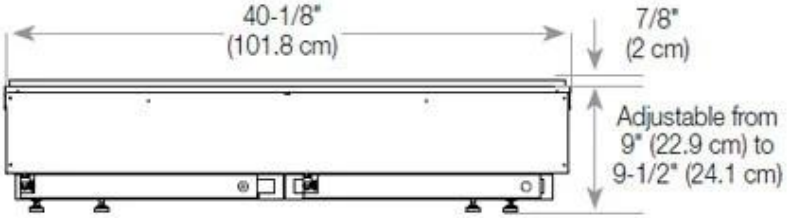

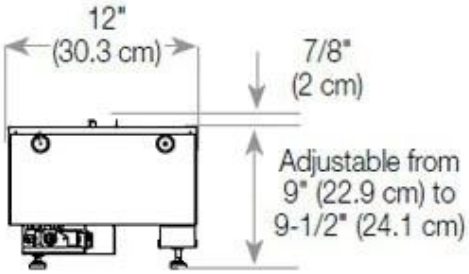
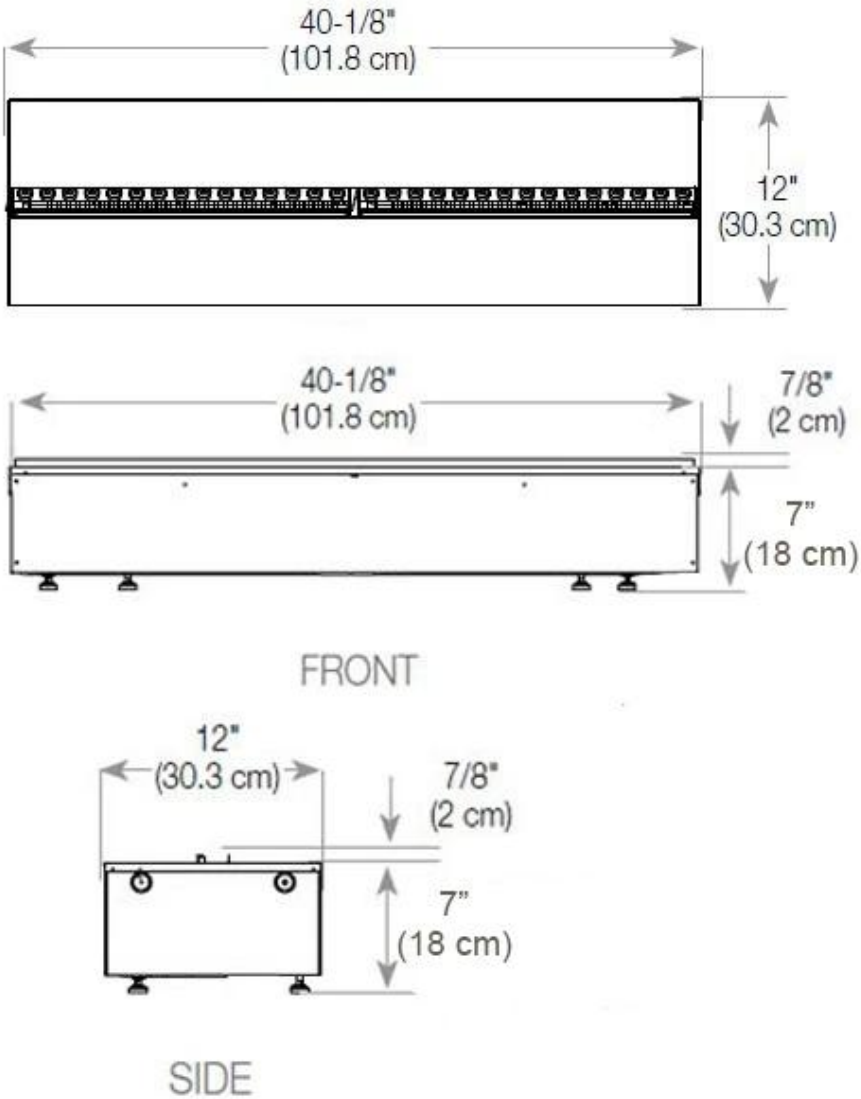
CASSETTE 1000 MANUAL